O161 - Plan
-1:40-

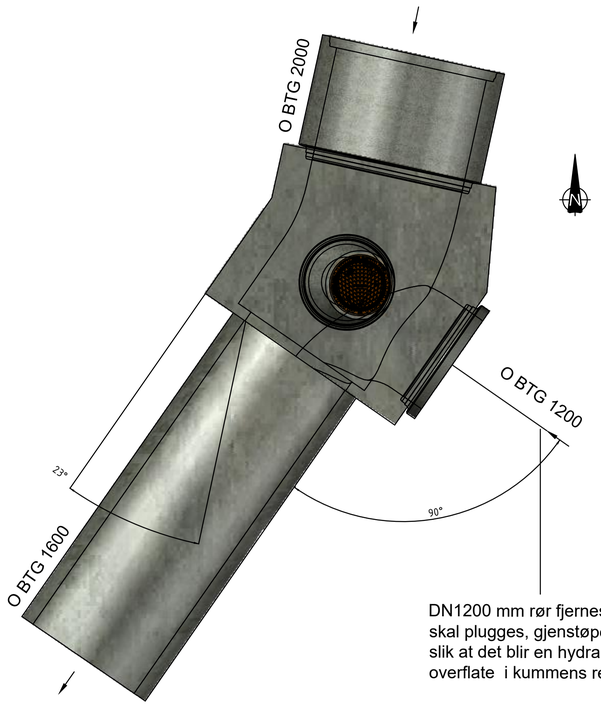

DN1200 mm rør fjernes etter anlegg og skal plugges, gjenstøpes og stålglattes slik at det blir en hydraulisk god overflate i kummens renneløp

O161 - Snitt
-1:40-

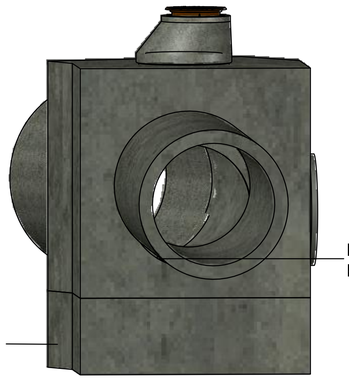

Høyde bunn kum +3,75

Anleggssandfang med boret hull i renneløp til sandfang under kum

O161 - Rotert
-1:40-

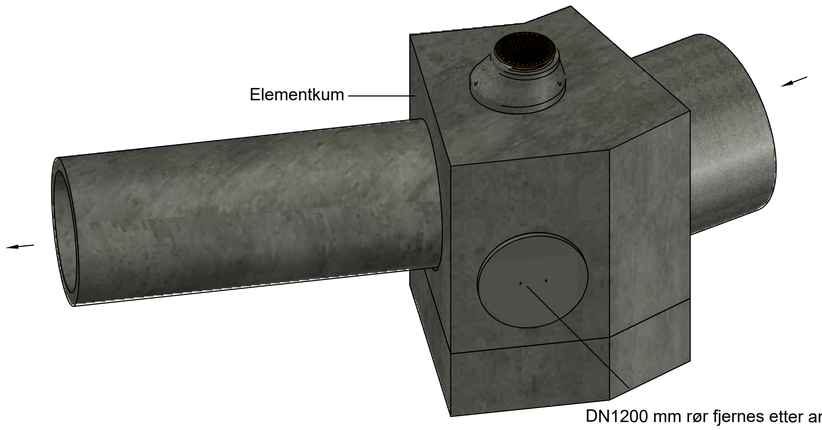

Elementkum

DN1200 mm rør fjernes etter anlegg og skal plugges, gjenstøpes og stålglattes slik at det blir en hydraulisk god overflate i kummens renneløp

Generelle merknader for kummer

Anleggssandfang (O1)
Anleggssandfang H(=1,0m) under bunnseksjon. Det kjernebores et min. DN300 mm hull i bunnseksjonens renneløp. Etter ferdig anlegg, tømmes, rengjøres, gjenfylles med pukk og gjenstøpes kummen med DN300 mm kjerneboringsplugg.

Tilkobling av sandfang (selvfallskummer)
Ledning fra sandfang , drens vannledning og lignende skal tilkobles prefabrikkert utsparing til overvannskum. Dersom sandfang er mer en 20 meter fra overvannskum kan den den tilkobles overvannsledning med grenrør eller SC-stikk

Element- og stedstøpte kummer
Ikke-katalog kummer skal om hensiktsmessig leveres ferdig fra betongvareprodusent som elementkummer. Dersom kum må stedstøpes kan entreprenør i samråd med betongvareprodusent prefabrikkere deler av kummen før alt støpes sammen på lokasjon. Generelt skal alle kummer ha god hydraulikk og det stilles forøvrig samme krav til tetthet, styrke etc, som ved vanlige kummer. Disse kummene skal ha 2 stk. klargjorte utsparinger på hver side. Utsparingene skal plasseres i 3/4 høyde av største rørdiameter. Ubenyttede utsparinger skal plugges forsvarlig. Utsparinger tilpasses Ø160.

Rotering av eksentriske kjegler
For sandfangsrist og kumlokk skal det påses at disse ikke kommer i kantsteinlinjen eller lignende. Det skal sikres tilgang til lokk og rister.

Generelt selvfallskummer
Ved synlig armering ifm. alle typer kjerneboringer skal disse påføres epoxy eller likeverdig korrosjonsbeskyttelse

MERKNADER

HENVISNINGER

036-HC-U000-179
036-HC-U000-185
036-HS-U000-474
036-HK-U000-362-367, 369 og 377-379
035-GEOZ-U000-5-1C

	ARK		RiB		RiV		RiE
	RiM		RiVA		RiVEG		LARK

B00	ARBEIDSTEGNING	-	LNHA	12.01.24	HRGA
A00	Anbudstegning	-	LNHA	09.03.22	HRGA
	Revideringen gjelder	Rev.liste	Sign	Dato	Kontr

NY HOVEDVANNLEDNING VEST
ENTREPRISE 04

I·V·A·R

KUMSKISSER - DETALJ

O161

Målestokk	1:40 A1
Dato	08.10.2021
Tegnet av	TLVO
Kontroll	HRGA
Saksbeh.	HRGA
Tegn.nr. 036-HK-U000-364	Rev. B00
Prosjekt nr. IVAR	110023
Prosjekt nr. COWI	A089636
Filnavn	E06_LAY_HK_U000_364-367

COWI

Format: A1 Filnavn: O:\A085000\A089636\3-7 Tegninger - grunnlags-, modell- og stikningsdata\3.7.3 Tegninger\12 Entreprise E06 E16\E06 LAY HK U000 364-367.dwg Xref: E00_G_VA_Sola kommune.dwg E00_A_Trasefigur.dwg E16_Eksisterende VA 3D solid.dwg E06_E16_F_HVL Trase 3D.dwg E06_HVL 3D.dwg E16_ortofoto.dwg E16_Omlast VA 3D solid

TPlot: LNHA 06.02.2024 20:51:39